MICHAUD

**Énergie Basse Tension**
**Branchement souterrain**

# Connecteur multipolaire 150mm² (Ring)

**Exclusivité MICHAUD**
Système breveté

K449

## Utilisation

Ce connecteur s'utilise en dérivation de branchement sur le réseau souterrain basse tension. Il prend place dans une boîte souterraine.
Il s'utilise sur un câble principal à isolant synthétique de type :
- Circulaire ou sectoral,
- En cuivre ou en aluminium,
- À âme massive ou câblée.

## Description

- Le contact est réalisé par perforation d'isolant simultanément sur le principal et le dérivé.
- Les capacités sont : 95 à 150mm² en principal et 1x10 à 35mm² en dérivé.
- Le connecteur accepte un neutre réduit.
- Des clips ajustables permettent de guider le câble et servent de butée. La dérivation peut être réalisée à droite ou à gauche.
- Le connecteur est composé de :
  - 2 modules de serrage IP2X identiques qui permettent un montage non orienté et un serrage simultané sur le dessus.
  - 1 clavette pour le verrouillage des modules et pour le maintien définitif du connecteur sur le câble.
- Le corps est en matériaux synthétiques afin de sécuriser le travail sous tension.
- L'ergonomie est étudiée pour répondre aux contraintes particulières des travaux souterrains.
- L'efficacité de serrage est assurée par 2 têtes fusibles, réduisant ainsi le temps de montage.
- Tous les éléments du connecteur sont captifs pour faciliter la mise en oeuvre.
- Les dimensions du RING une fois mis en œuvre sont : Ø ≤ 119mm.
- Le connecteur est IP2X une fois mis en œuvre.

Ce connecteur est testé selon les normes **DIN VDE 0220** et **DIN EN 50393**.

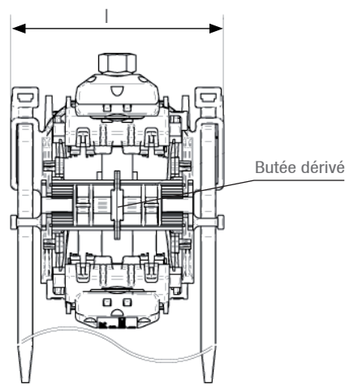


**Dimensions : L x l x h**
105 x 115 x 76mm

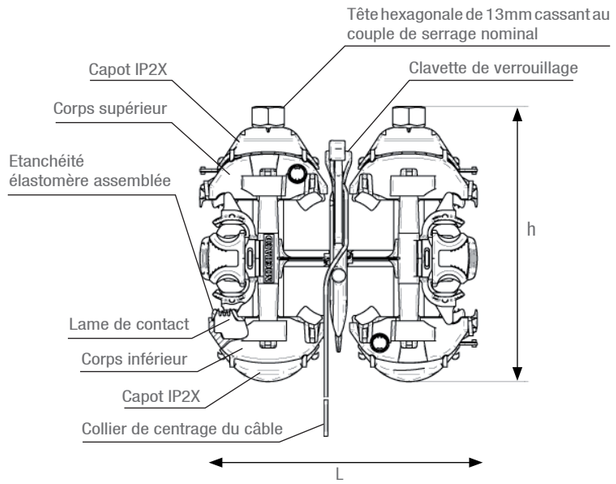


| Code | Désignation | Capacités Principal (mm²) | Capacités Dérivé (mm²) | Poids (kg) | Unité de vente |
|---|---|---|---|---|---|
| K449 | CONNECTEUR MULTIPOLAIRE DE BRANCHEMENT 150 / 1x35 | 95-150 | 1 x 10-35 | 0,450 | 10 |

Pour la compatibilité avec vos conducteurs, nous consulter (la compatibilité des câbles doit être testée avant utilisation).





## Accessoire

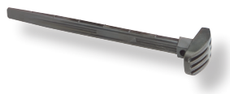

L'écarteur à coins s'utilise pour la mise en place du connecteur multipolaire. Il permet l'écartement des conducteurs.

| Code | Désignation | Poids (kg) | Unité de vente |
|---|---|---|---|
| K007 | ÉCARTEUR À COINS 200x15x9mm | 0,050 | 10 |

# Boîte souterraine

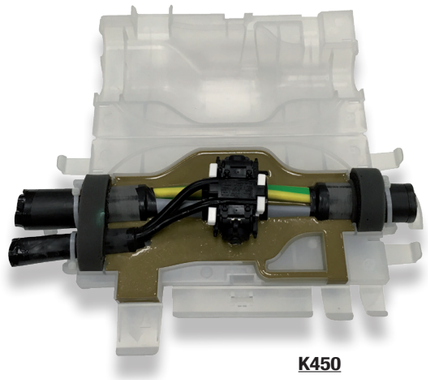

K450

## Utilisation

Cette boite souterraine permet la dérivation de câble à partir d'un réseau souterrain. Elle permet la dérivation de tout type de câble (câblé, massif, multibrins, âme ronde ou sectorale). Elle comprend le connecteur, la résine, la coquille et les accessoires suivant la réglementation locale.

## Description

- La boîte comporte une coquille translucide en matériau thermoplastique (PP).
- Les accessoires de la boîte nécessaires au montage sont fournis : réducteur de section, bandes de mousses adhésives, mousses, liens, gants,...
- La résine polyuréthane (PUR), livrée dans un bi-sac, est qualifiée selon les normes **NF C33-010** (MPF01/DC et MPF PM) et **HD 631.1** (LMPW, LIN, MMPW et NIW).
- Les dimensions de la boîte une fois mise en oeuvre sont de 380x180x150mm.
- Les formes du connecteurs sont étudiées pour permettre une bonne répartition de la résine.

La boîte souterraine est testée suivant la norme **DIN EN 50393**.

| Code | Désignation | Capacités (mm²) | Poids (kg) | Unité de vente |
|---|---|---|---|---|
| K450 | CONNECTEUR MULTIPOLAIRE 150 + BOÎTE SOUTERRAINE | 95-150 / 1 x 10-35 | 4,300 | 1 |

Pour la compatibilité avec vos conducteurs, nous consulter (la compatibilité des câbles doit être testée avant utilisation).